1

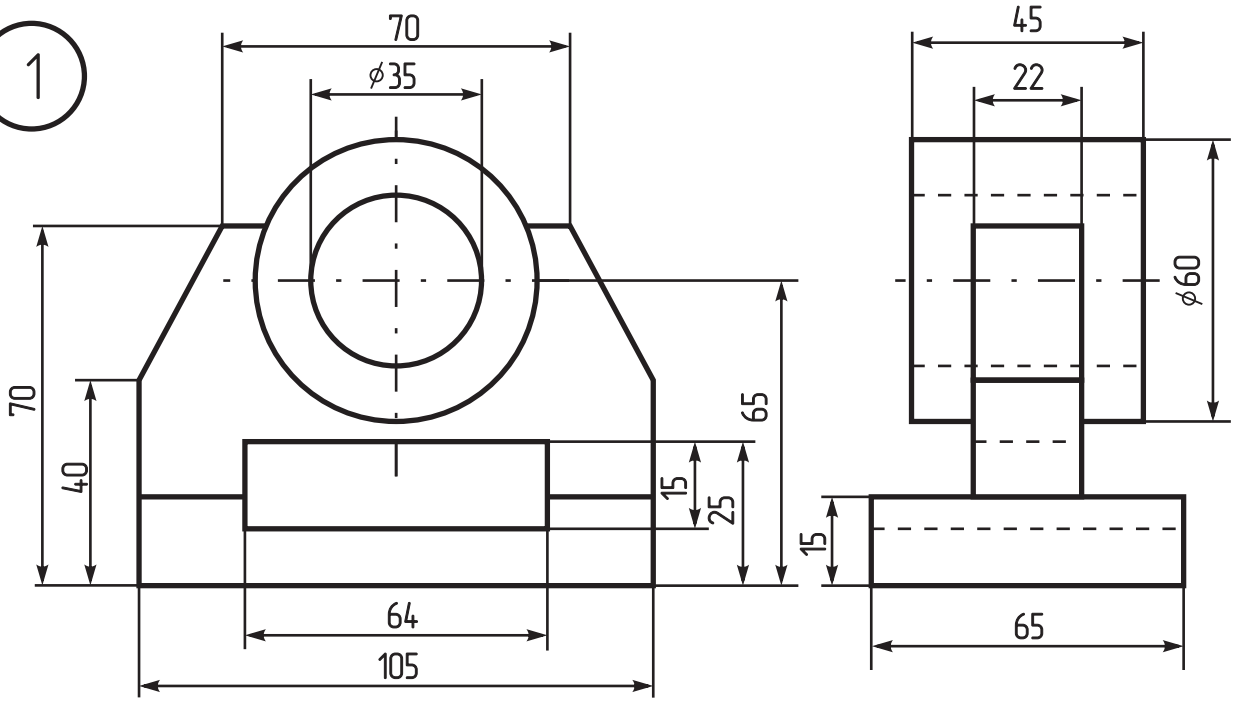

2

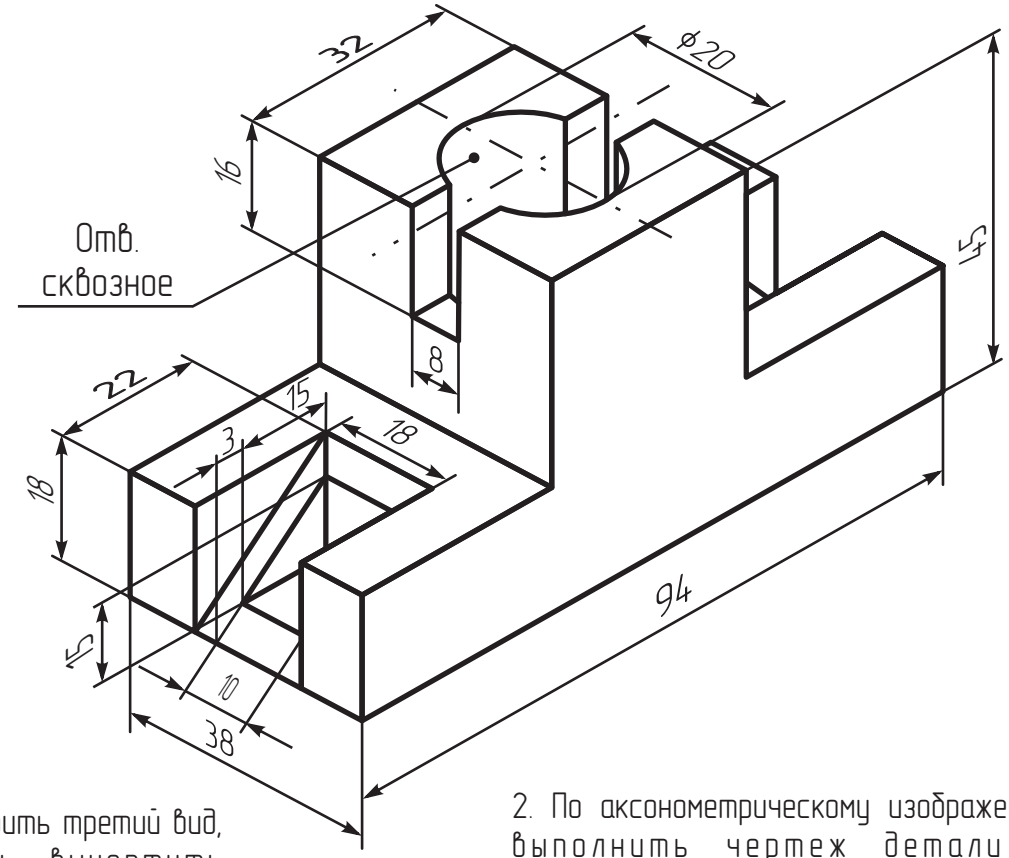

1. По двум видам построить третий вид, выполнить разрезы, вычертить аксонометрическое изображение в прямоугольной изометрии.

2. По аксонометрическому изображению выполнить чертеж детали в ортогональных проекциях с разрезами. По указанию преподавателя построить натуральный вид сечения.

					ПРОЕКЦИОННОЕ ЧЕРЧЕНИЕ		
						Лит.	Масса	Маштаб
Изм.	Лист	№ документа	Подпись	Дата				
Разраб.								
Пров.						Лист	Листов 1	