Задание на ИДЗ

Ф.И.О. студента _____ Группа _СТ-221___

Тема: Сито - бурат

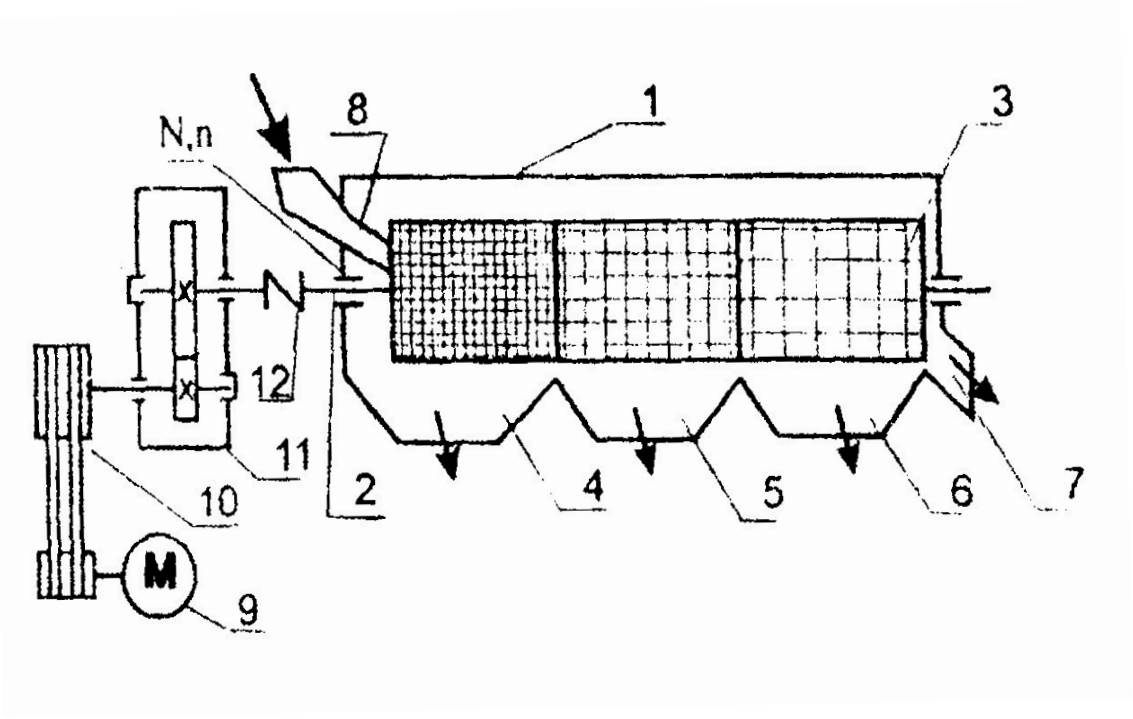

Задание № 19

Параметр	Вариант									
	1	2	3	4	5	6	7	8	9	10
N	3,1	4,2	5,3	6	7,2	8,4	9,2	10	10,5	11
n, мин$^{-1}$	20	25	30	35	40	45	50	20	25	30

Дата выдачи _15.02.2024г._ Подпись преподавателя _____

Задание на ИДЗ

Ф.И.О. студента_____ ___ Группа _СТ-221_

Тема: Планетарный смеситель

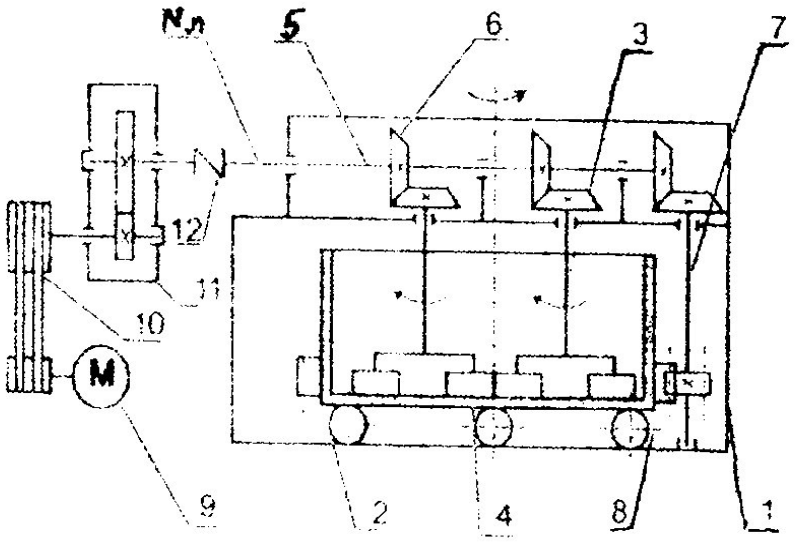

Задание №9

Параметр	Вариант									
	1	2	3	4	5	6	7	8	9	10
N	3,5	4,5	5,5	6,5	7,5	8,5	9,5	10	2,5	6,4
n, мин$^{-1}$	100	120	140	80	90	75	50	40	200	115

Дата выдачи __15.02.2024г._ Подпись преподавателя _____